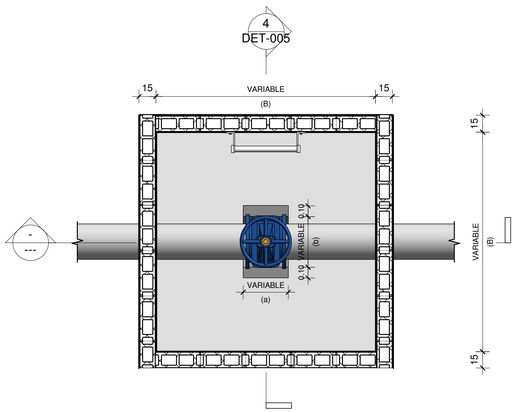

3 PLANTA GENERAL PARA REGISTROS
1 : 25

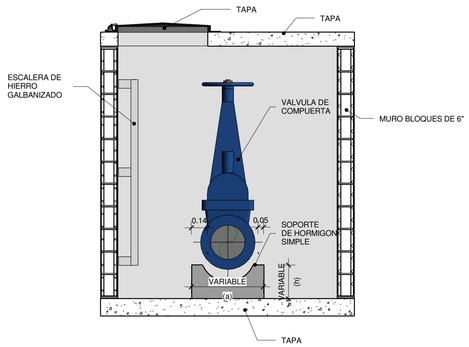

4 DETALLE (1) SECCION 1-1´
1 : 25

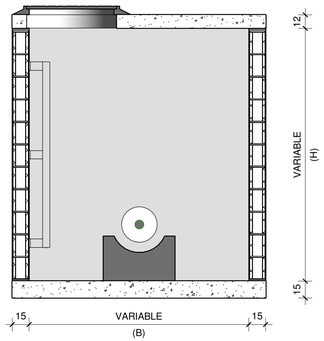

5 DETALLE (2) DE SECCION A-A´
1 : 25

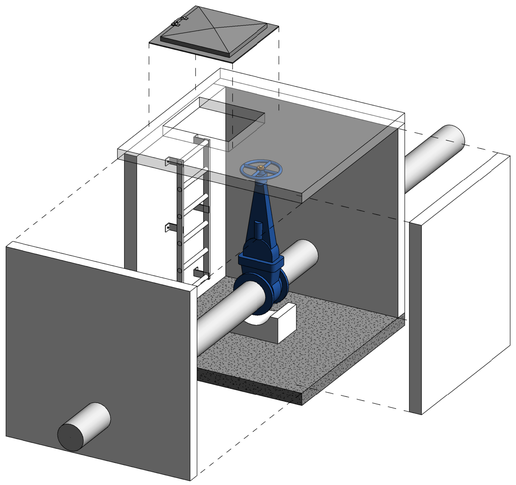

1 REGISTRO CON TAPA TIPO CISTERNA

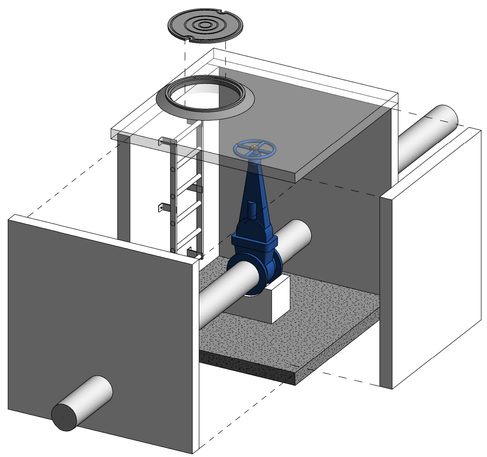

2 REGISTRO TAPA CIRCULAR

VALVULAS DE COMPUERTA									
VALVULAS	REGISTROS		DIMENSIONES Y REFUERZO		SOPORTE HORMIGON SIMPLE			TAPAS EN LOS REGISTROS	
DIAMETRO (Pulg)	B (m)	H (m)	ASLT Losa de Techo	BASTONES MUROS	a (cm)	b (cm)	h (cm)	CON TRANSITO VEHICULAR	CON TRANSITO VEHICULAR
6"	1.20	1.40	Ø 3/8" @ 0.20m a.d.	Ø 3/8" @ 0.20m	0.30 m	0.35 m	0.30 m	H.F. Circular (d= 0.80m)	Tipo Cisterna (0.80m x 0.80m)
8	1.40	1.60	Ø 3/8" @ 0.20m a.d.	Ø 3/8" @ 0.20m	0.30 m	0.45 m	0.30 m	H.F. Circular (d= 0.80m)	Tipo Cisterna (0.80m x 0.80m)

NOTA:
TODOS LOS REGISTROS A CONSTRUIR PARA VALVULAS DE COMPUERTA DE Ø6" Y Ø8" SON DE BLOQUES 6".

REVISION	FECHA	DESCRIPCION
00	12/2017	REHABILITACION POR DAÑOS POR TORMENTA ABRIL-2017

INAPA

REPUBLICA DOMINICANA
INSTITUTO NACIONAL DE AGUA POTABLE Y ALCANTARILLADOS
DIRECCION DE INGENIERIA
DEPARTAMENTO TECNICO

PREPARADO POR:
DISEÑO: Depto. Diseño de Obras
DIBUJO: Depto. Diseño de Obras
CALCULO: Depto. Diseño de Obras
VISTO: In. Luis Ariel Sánchez
APROBADO: Ing. Pedro De Jesús Rodriguez

DETALLE COLOCACION VALVULA DE COMPUERTA

RUTA DE ARCHIVO:
NOMBRE DE ARCHIVO:

ACUEDUCTO MULTIPLE PARAISO-OJEDA PROVINCIA BARAHONA

CODIGO	SUBDIVISION	No DE PLANO	ESCALA	REVISION
INAPA-AC		DET-005	As indicated	